Colonna per lampione VILLA nero 3,2 metri

Códigos:

Riferimento: IL-2126-FRJ

Ficha técnica:

Dimensioni (mm): 3,2m - Base Ø87mm
Materiale da costruzione: Acciaio + Smalto Poliuretanico
Certificazione: CE - RoHS
Garanzia: 3 años



Variantes disponibles:

Descripción del producto:

Colonna decorativa di illuminazione esterna Colonna VILLA nera per lampioni 3,2 m in acciaio e ghisa

La unisce l'eleganza del design classico alla robustezza di acciaio e ghisa. Con un fusto in acciaio Ø89 mm, uno sportello di ispezione e una finitura nera resistente alla corrosione, è costruita per durare in qualsiasi progetto di illuminazione esterna di prestigio.

? 3,2 m? Acciaio Ø89? Nero? Anticorrosione

3,2 m
AltezzaØ89 mm

Fusto acciaioGhisa
DettagliNero
Finitura

La **colonna VILLA** combina l'eleganza del design classico con la robustezza di materiali di alta qualità. Realizzata con una piastra d'acciaio alla base e un tubo d'acciaio di **Ø89 mm** nel fusto, comprende uno zoccolo di ancoraggio, un anello centrale e un capitello superiore in **ghisa**, offrendo una struttura solida e durevole sui suoi 3,2 metri di altezza.

Dotata di uno **sportello di ispezione** ad altezza omologata, facilita l'accesso ai collegamenti elettrici e alla manutenzione. La terminazione con raccordo e dado da 3/4" consente l'installazione di vari tipi di lanterne (accessorio opzionale disponibile per montaggio a punta Ø60 mm). Il rivestimento in polvere di poliestere, applicato per spruzzatura elettrostatica e sublimato al forno, garantisce un'eccellente resistenza alla corrosione; il colore standard è il nero, personalizzabile secondo la cartella RAL.

Perché scegliere questo prodotto? **? Acciaio e ghisa**

Struttura solida: fusto in acciaio Ø89 mm e dettagli decorativi in ghisa. **? Sportello di ispezione**

Accesso facile a collegamenti e manutenzione. **? Anticorrosione**

Vernice in polvere di poliestere sublimata al forno, durevole contro le intemperie. Caratteristiche tecniche Tipo di prodottoColonna decorativa di illuminazione esternaAltezza3,2 mFustoTubo d'acciaio Ø89 mmBasePiastra d'acciaioElementi decorativiZoccolo, anello e capitello in ghisaSportello di ispezioneSì (altezza omologata)Fissaggio lanternaRaccordo e dado 3/4" (opzione punta Ø60 mm)FinituraVernice in polvere di poliestere nera (RAL personalizzabile)AncoraggioBulloni M-16x350 mm e dima inclusi Vantaggi

- **Design classico:** eleganza per progetti di prestigio.
- **Acciaio e ghisa:** struttura solida e durevole.
- **Sportello di ispezione:** manutenzione facilitata.
- **Anticorrosione:** vernice in polvere sublimata al forno.
- **Personalizzabile:** colore secondo la cartella RAL.
- **Installazione guidata:** bulloni di ancoraggio e dima inclusi.

Applicazioni consigliate ?**Vie storiche e piazze** — illuminazione decorativa classica.?**Zone residenziali di prestigio** — estetica curata.?**Parchi e giardini** — supporto per lanterne.?**Progetti architettonici** — illuminazione urbana elegante.
Guida all'installazione 1**Preparare la fondazione**
Realizza una fondazione e posiziona i bulloni di ancoraggio M-16x350 mm con la dima inclusa.2**Erigere la colonna**
Solleva la colonna (fornita in due parti) e fissa la base agli ancoraggi.3**Eseguire il collegamento**
Accedi tramite lo sportello di ispezione per i collegamenti elettrici secondo le norme.4**Installare la lanterna**

Monta la lanterna sul raccordo 3/4" (o l'adattatore a punta Ø60 mm) e verifica l'insieme. Domande frequenti **Di quali materiali è composta la colonna?**

Una piastra e un tubo d'acciaio Ø89 mm, con zoccolo, anello e capitello in ghisa. **Facilita la manutenzione?**

Sì, grazie allo sportello di ispezione ad altezza omologata. **Si può personalizzare il colore?**
Sì, il colore standard è il nero, personalizzabile secondo la cartella RAL. ?

Acciaio Ø89

Dettagli in ghisa?

Sportello ispezione

Manutenzione facile?

Anticorrosione

Vernice in polvere?

Nero

RAL personalizzabile

Galería de imágenes:







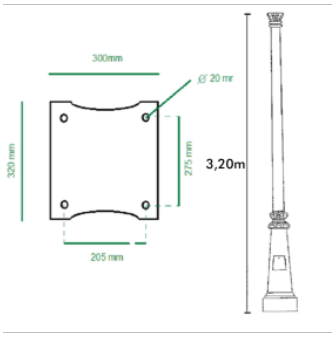
300mm
Ø 20 mr
320 mm
275 mm
3,20m
205 mm