Faretto giardino Grigio picchetto per lampadina GU10 - lampadina inclusa

Códigos:

Riferimento: OS-DIEGOGU10-80



Ficha técnica:

Base: GU10
Colore: Grigio
IP: IP65
IK: IK06
Dimensioni (mm): Ø98x320mm
Materiale da costruzione: Alluminio + vetro
Certificazione: CE - RoHS
Garanzia: 3 años

Variantes disponibles:

Descripción del producto:

Faretto da giardino grigio con picchetto, GU10 inclusa, IP65 Faretto da giardino DIEGO grigio con picchetto GU10 5W 3000K IP65 lampadina inclusa

Il con picchetto è una soluzione elegante per illuminare gli spazi esterni. Grado , resistente ad acqua e polvere, ospita una lampadina LED . Ø98x320 mm, installazione tramite picchetto piantato nel terreno.

? GU10? 5W? IP65? Piquet

GU10
Portalampada5W
Lampadina inclusa3000K
Bianco caldoIP65
Protezione

Il **faretto da giardino DIEGO grigio** con picchetto per lampadine LED GU10 è una soluzione elegante e funzionale per illuminare gli spazi esterni. Con una classificazione **IP65**, resiste ad acqua e polvere, il che lo rende perfetto per l'uso in giardini, aiuole, prati e bordure.

È fornito con una **lampadina LED GU10 5W 3000K inclusa**, pronta all'uso, e si pianta facilmente nel terreno grazie al **picchetto**, senza lavori. Il corpo in finitura grigio e le dimensioni Ø98x320 mm lo rendono un faretto discreto e decorativo, ideale per valorizzare piante, alberi ed elementi del giardino.

Perché scegliere questo prodotto? **? GU10 5W inclusa**
Lampadina 3000K fornita, pronta all'uso. **? IP65, esterno**
Resistente ad acqua e polvere, giardini e prati. **? Picchetto grigio**
Installazione senza lavori, valorizza piante e alberi. Caratteristiche tecniche Tipo di prodottoFaretto da giardino DIEGO con picchettoPortalampadaGU10 (lampadina inclusa)LampadinaLED GU10 5W 3000K (inclusa)ColoregrigioInstallazionePicchetto (piantato nel terreno)DimensioniØ98x320 mmProtezioneIP65UsoEsterno (giardini, prati) Vantaggi

- **Lampadina GU10 5W inclusa:** 3000K, pronta all'uso.
- **IP65:** acqua e polvere.
- **Picchetto:** installazione senza lavori.
- **Finitura grigio:** design discreto.
- **Ø98x320 mm:** faretto decorativo.
- **Giardini e prati:** valorizza piante e alberi.

Applicazioni consigliate ?**Giardini e aiuole** — valorizzazione delle piante.?**Prati e bordure** — picchetto piantato.?**Alberi e arbusti** — illuminazione d'accento.?**Vialetti e terrazze** — IP65 esterno. Guida all'installazione 1**Piantare il picchetto**
Pianta il picchetto nel terreno, prato o aiuola.2**Orientare il faretto**
Dirigi il fascio sulla pianta o l'elemento da illuminare.3**Collegare**
Collega alla rete (la lampadina GU10 5W è inclusa).4**Verificare**
Verifica l'illuminazione e la tenuta IP65. Domande frequenti **La lampadina è inclusa?**
Sì, una lampadina LED GU10 5W 3000K è inclusa. **È adatto all'esterno?**
Sì, il grado IP65 resiste ad acqua e polvere. **Come si installa?**
Tramite picchetto piantato nel terreno, senza lavori. ?

GU10 5W
Inclusa?

IP65
3000K?

Picchetto
Grigio?

Disponibile
Spedizione rapida

Galería de imágenes:













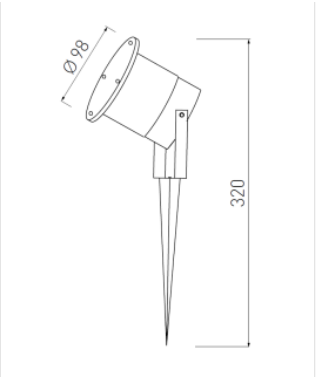
Ø 98
320