Colonne pour lampadaire VILLA noire 3,2 mètres

Codes produits :

Référence IL-2126-FRJ

caractéristiques du produit :

Mesures (mm): 3,2m
Matériau de construction: Acier + Polyuréthane Émaillé
Certificats: CE - RoHS
Garantie: 3 ans



Attributs du produit :

Description du produit :

Colonne décorative d'éclairage extérieur Colonne VILLA noire pour lampadaires 3,2 m en acier et fonte

La allie l'élégance du design classique à la robustesse de l'acier et de la fonte. Avec un fût en acier Ø89 mm, une porte de visite et une finition noire résistante à la corrosion, elle est conçue pour durer dans tout projet d'éclairage extérieur de prestige.

? 3,2 m? Acier Ø89? Noir? Anticorrosion

3,2 m
HauteurØ89 mm

Fût acierFonte
DétailsNoir
Finition

La **colonne VILLA** combine l'élégance du design classique avec la robustesse de matériaux de haute qualité. Fabriquée avec une plaque d'acier à la base et un tube d'acier de **Ø89 mm** dans le fût, elle comprend un socle d'ancrages, une bague centrale et un chapiteau supérieur en **fonte**, offrant une structure solide et durable sur ses 3,2 mètres de hauteur.

Équipée d'une **porte de visite** à hauteur homologuée, elle facilite l'accès aux connexions électriques et à la maintenance. Sa terminaison en raccord et écrou de 3/4" permet l'installation de divers types de lanternes (accessoire optionnel disponible pour montage en pointe Ø60 mm). Son revêtement en poudre de polyester, appliqué par pulvérisation électrostatique et sublimé au four, garantit une excellente résistance à la corrosion ; la couleur standard est le noir, personnalisable selon la carte RAL.

Pourquoi choisir ce produit ? **? Acier et fonte**

Structure solide : fût acier Ø89 mm et détails décoratifs en fonte. **? Porte de visite**

Accès facile aux connexions et à la maintenance. **? Anticorrosion**
Peinture poudre polyester sublimée au four, durable face aux intempéries. Caractéristiques techniques Type de produitColonne décorative d'éclairage extérieurHauteur3,2 mFûtTube d'acier Ø89 mmBasePlaque d'acierÉléments décoratifsSocle, bague et chapiteau en fontePorte de visiteOui (hauteur homologuée)Fixation lanterneRaccord et écrou 3/4" (option pointe Ø60 mm)FinitionPeinture poudre polyester noire (RAL personnalisable)AncrageBoulons M-16x350 mm et gabarit inclus Avantages

- **Design classique :** élégance pour projets de prestige.
- **Acier et fonte :** structure solide et durable.
- **Porte de visite :** maintenance facilitée.
- **Anticorrosion :** peinture poudre sublimée au four.
- **Personnalisable :** couleur selon la carte RAL.
- **Installation guidée :** boulons d'ancrage et gabarit inclus.

Applications recommandées ?**Rues historiques et places** — éclairage décoratif classique.?**Zones résidentielles de prestige** — esthétique soignée.?**Parcs et jardins** — support de lanternes.?**Projets architecturaux** — éclairage urbain élégant. Guide d'installation 1**Préparer la fondation**
Coulez une fondation et positionnez les boulons d'ancrage M-16x350 mm à l'aide du gabarit inclus.2**Ériger la colonne**
Dressez la colonne (livrée en deux parties) et fixez la base sur les ancrages.3**Réaliser le raccordement**
Accédez par la porte de visite pour réaliser les connexions électriques selon les normes.4**Installer la lanterne**

Montez la lanterne sur le raccord 3/4" (ou l'adaptateur pointe Ø60 mm) et vérifiez l'ensemble. Questions fréquentes

Quels matériaux composent la colonne ?

Une plaque et un tube d'acier Ø89 mm, avec socle, bague et chapiteau en fonte. **Facilite-t-elle la maintenance ?**

Oui, grâce à sa porte de visite à hauteur homologuée. **Peut-on personnaliser la couleur ?**
Oui, la couleur standard est le noir, personnalisable selon la carte RAL. ?

Acier Ø89
Fonte décorative?

Porte de visite
Maintenance facile?

Anticorrosion
Peinture poudre?

Noir
RAL personnalisable

Galerie de produits :







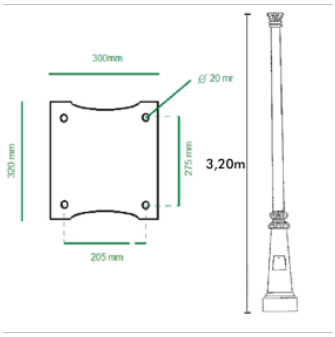
300mm
Ø 20 mr
320 mm
275 mm
3,20m
205 mm