Détecteur de mouvement surface slim 360º IP20 blanc

Codes produits :

Référence CR-CR3M00-00



caractéristiques du produit :

Puissance (W): 300
Tension (V): 220-240V
Angle d'ouverture: 360º
Fréquence (Hz): 50-60Hz
Mesures (mm): Ø115x24mm
Matériau de construction: Thermoplastique
Température d'utilisation: -20ºC ~ +55ºC
Vie: 30.000h
Certificats: CE - RoHS
Garantie: 3 ans

Attributs du produit :

Description du produit :

Détecteur de présence slim Détecteur de mouvement extra-plat de surface 360º IP20 blanc

Un de surface au design moderne et compact. Avec une couverture de 360º, une portée de 6 mètres et des réglages de durée et de sensibilité, il automatise l'éclairage intérieur en toute discrétion.

? 360º? 6 m? IP20? Slim blanc

360º
Couverture6 m

DétectionIP20
ProtectionSlim
Design

Le **détecteur de mouvement extra-plat de surface** est une solution idéale pour automatiser l'allumage des luminaires intérieurs, avec un design moderne et compact qui s'adapte à tout environnement. Équipé de la **technologie de détection infrarouge**, il contrôle efficacement l'éclairage des couloirs, escaliers, salles de bains et autres espaces nécessitant un allumage automatique.

Il permet de régler la **durée d'allumage**, d'un minimum de **10 secondes** à un maximum de **15 minutes**, ainsi que la **sensibilité à la lumière** via son capteur crépusculaire intégré. Son **angle de détection de 360º** et sa **portée maximale de 6 mètres** garantissent une couverture totale de la zone souhaitée, le tout dans un boîtier blanc extra-plat de surface.

Pourquoi choisir ce produit ? **? Couverture 360º**

Détection sur 6 mètres pour un allumage automatique fiable. **? Design extra-plat**

Boîtier blanc compact qui s'intègre discrètement. **? Réglable 10 s - 15 min**
Durée d'allumage et sensibilité à la lumière ajustables. Caractéristiques techniques Type de produitDétecteur de mouvement extra-plat de surfaceAngle de couverture360ºPortée de détection6 mMinuterie10 s à 15 minSensibilité à la lumièreRéglable (capteur crépusculaire)Type de capteurInfrarougeCouleurBlancMontageSurfaceProtectionIP20 (intérieur)
Avantages

- **Couverture 360º :** détection sur 6 mètres.
- **Design extra-plat :** intégration discrète au plafond.
- **Réglable 10 s - 15 min :** durée d'allumage à votre mesure.
- **Capteur crépusculaire :** allumage selon la lumière ambiante.
- **Détection infrarouge :** fiable et précise.
- **Économies d'énergie :** éclairage uniquement au besoin.

Applications recommandées ?**Couloirs et escaliers** — allumage automatique au passage.?**Salles de bains** — confort et économies.?**Halls et entrées** — détection de présence.?**Bureaux** — éclairage à la demande. Guide d'installation
1**Couper le courant**
Coupez l'alimentation avant l'installation.2**Fixer en surface**
Fixez le détecteur au plafond en surface.3**Réaliser le raccordement**
Raccordez l'entrée et la sortie selon les normes électriques.4**Régler les paramètres**

Ajustez la durée (10 s - 15 min) et la sensibilité à la lumière, puis testez. Questions fréquentes **Quelle est sa portée de détection ?**

Jusqu'à 6 mètres, avec un angle de 360º. **Peut-on régler la durée d'allumage ?**

Oui, de 10 secondes à 15 minutes. **Convient-il à l'extérieur ?**
Non, son indice IP20 le destine à un usage intérieur. ?

360º
6 m?

Slim
Discret?

10 s-15 min
Réglable?

En stock
Expédition rapide

Galerie de produits :

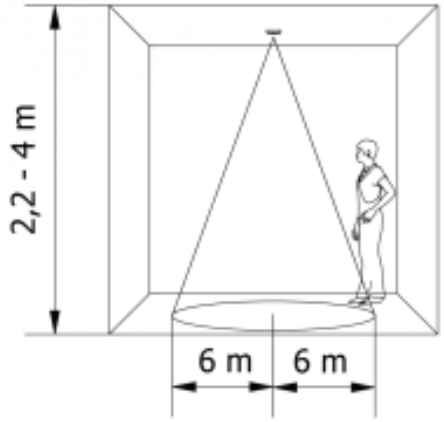
2,2 - 4 m
6 m
6 m

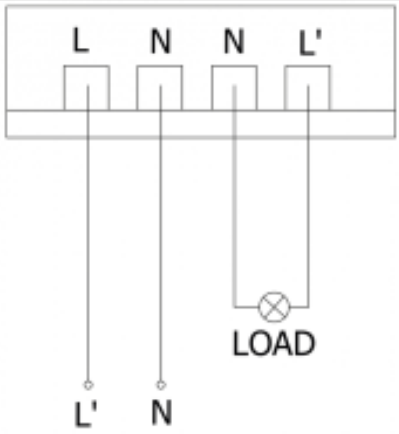
L
N
N
L'
LOAD
L'
N