# Plafonnier AVEIRO DUO carré noir

## Codes produits :

Référence OS-AV80160KW2-00

## caractéristiques du produit :

Virole: GU10
Couleur finie: Noir
IP: IP20
IK: IK06
Matériau de construction: Aluminium
Certificats: CE - RoHS
Garantie: 5 ans

## Attributs du produit :

## Description du produit :

**Plafonnier AVEIRO DUO** en aluminium laqué noir, de forme carrée. Le modèle **AVEIRO DUO** permet de loger à l'intérieur **2 ampoules LED GU10**, orientables indépendamment. Elle comprend tous les accessoires nécessaires à son montage, et le placement de l'**ampoule LED GU10** se fait facilement par l'avant.

Le **plafonnier AVEIRO DUO** vous permet d'installer des **lumières LED** dans les plafonds où il n'est pas possible d'encastrer des spots.

Indice de protection IP20 pour une utilisation en intérieur.
Dimensions : 80x160x85mm
Ampoules LED GU10 non incluses
Garantie 5 ans

## Galerie de produits :

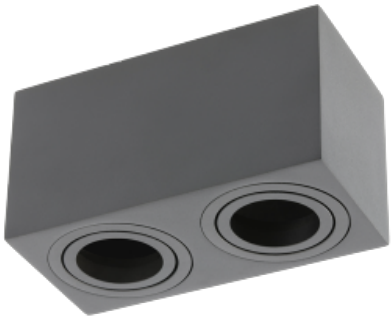

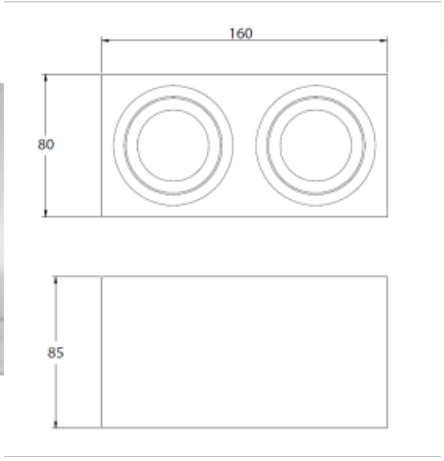
160
80
85