Connecteur de câble allumé - I - IP67

Codes produits :

Référence 2491

caractéristiques du produit :

IP: IP68
Mesures (mm): 83x22mm
Matériau de construction: PVC
Certificats: CE - RoHS
Garantie: 2 ans

Attributs du produit :

Description du produit :

Connecteur en nylon, Câble Max OD: 7.5mm, Matériau du connecteur: Cuivre, Certifications: CE ROHS UL SAA TUV, Type de câble de connecteur: Filetage à vis, Humidité relative: 90%, Couleur: Noir, Température de fonctionnement: -35 C ~ 120 C, Température de stockage: -25 C ~ 85 C, Pression atmosphérique: 86 ~ 106KPa; Limite de section du câble : 2.5mm

Galerie de produits :

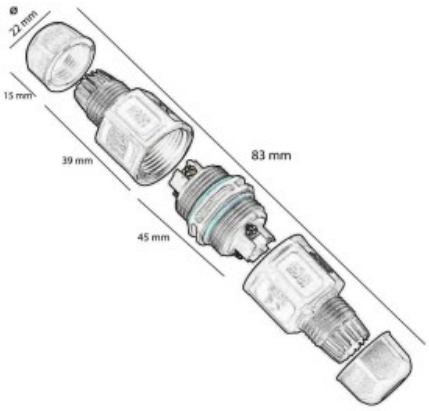
22 mm
15 mm
39 mm
83 mm
45 mm