Plantilla 220x220mm con pernos para anclaje a suelo de columnas REKA/URBAN

Códigos:

Referencia: 91861

Ficha técnica:

Medidas (mm): 220x220x400mm
Material de construcción: Acero
Certificados: CE - RoHS
Garantía: 3 años

Variantes disponibles:

Descripción del producto:

Plantilla de anclaje de alta calidad para la instalación segura de columnas modulares REKA/URBAN en suelo o dado de hormigón. Incluye 4 pernos de anclaje de 40cm de profundidad para una fijación robusta. Fabricada en acero resistente.

La plantilla de anclaje para columnas REKA/URBAN es una solución robusta y segura para la instalación de columnas de iluminación vial. Diseñada para ser utilizada tanto en suelo como en un dado de hormigón, esta plantilla garantiza una fijación estable y duradera.

Características:

- Dimensiones: 220x220mm
- Incluye 4 pernos de anclaje de 40cm de profundidad
- Base metálica para nivelación y fijación mediante tuercas a las varillas roscadas en la cimentación de hormigón
- Diámetro de los pernos: 16mm
- Fabricado en acero resistente

Uso Recomendado:

Esta plantilla de anclaje es ideal para afianzar al suelo columnas de 4 metros de altura en proyectos de iluminación vial, proporcionando una instalación segura y estable.

Nota: Las columnas, báculos o mástiles no están incluidos y se venden por separado.
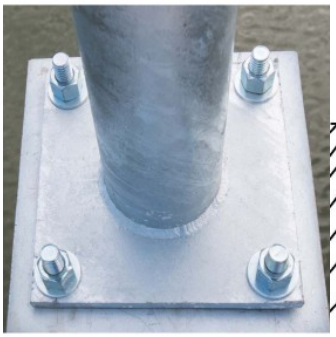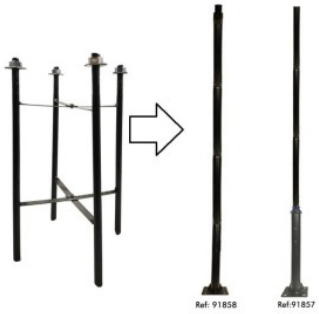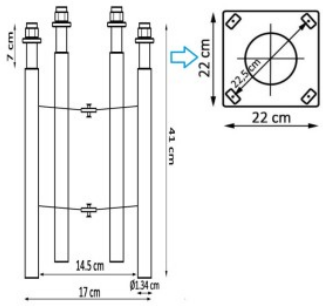
Galería de imágenes: