Conector estanco para cables 3x2,5 en I IP68

Códigos:

Referencia: 2491

Ficha técnica:

Grado IP: IP68
Medidas (mm): 83x22mm
Material de construcción: Nylon / PVC
Certificados: CE - RoHS
Garantía: 2 años

Variantes disponibles:

Descripción del producto:

Conector estanco IP68 para conexión de luminarias en exterior.

El conector estanco IP68 mantiene herméticas las conexiones del cableado, creando instalaciones limpias y seguras tanto en interiores como en exteriores.

De fácil montaje, el conector estanco admite 3 hilos (L - N - Tierra).

- Material: Nylon
- Max Cable OD: 7.5mm
- Conector Material: Cobre
- Certificaciones: CE ROHS UL SAA TUV
- Cable Conector Tipo: Tornillo rosca
- Humedad relativa: 90%
- Color: Negro
- Temperatura de trabajo:-35 C ~ 120 C
- Temperatura de almacenamiento:-25 C ~ 85 C
- Presión atmosférica: 86 ~ 106KPa
- Limite de sección de cable: 2.5mm
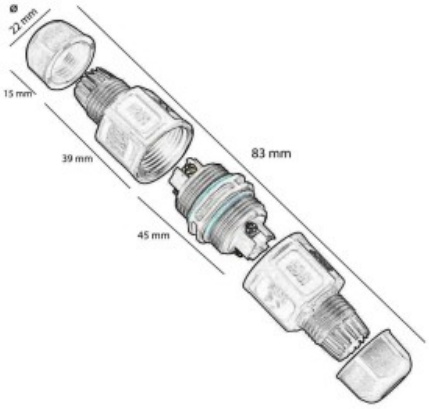
Galería de imágenes: